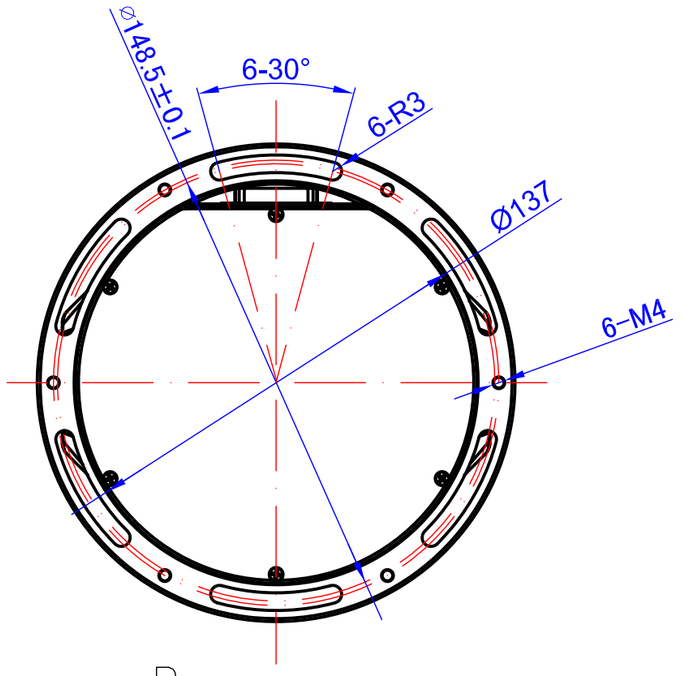

Вид снизу

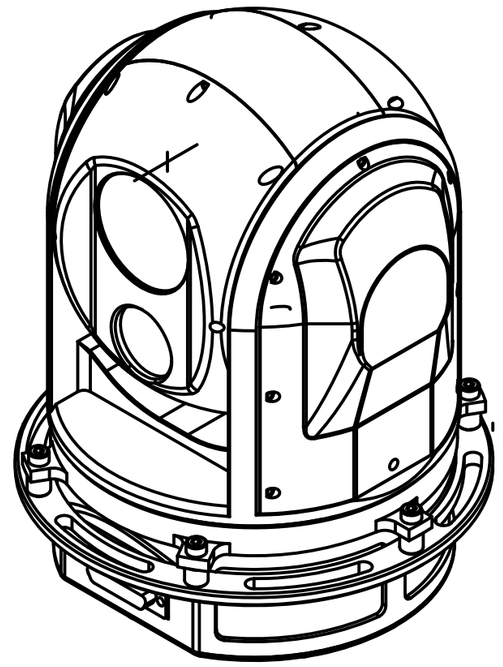

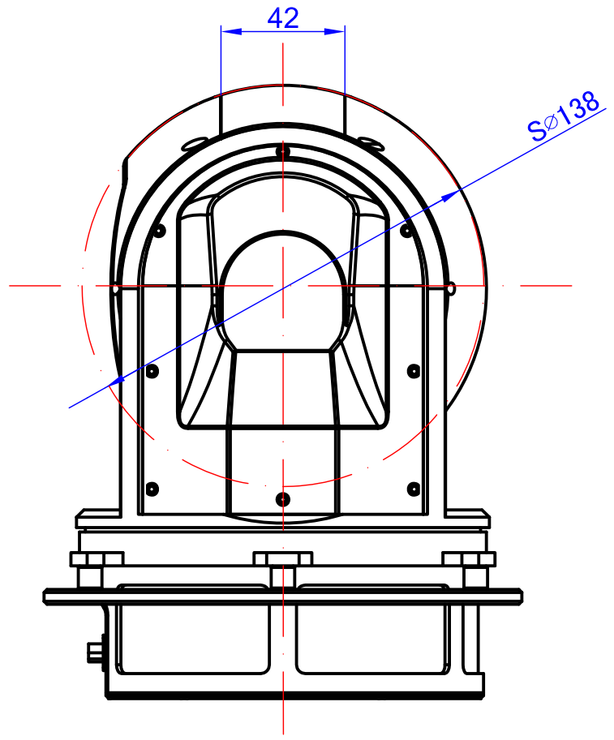

Вид справа

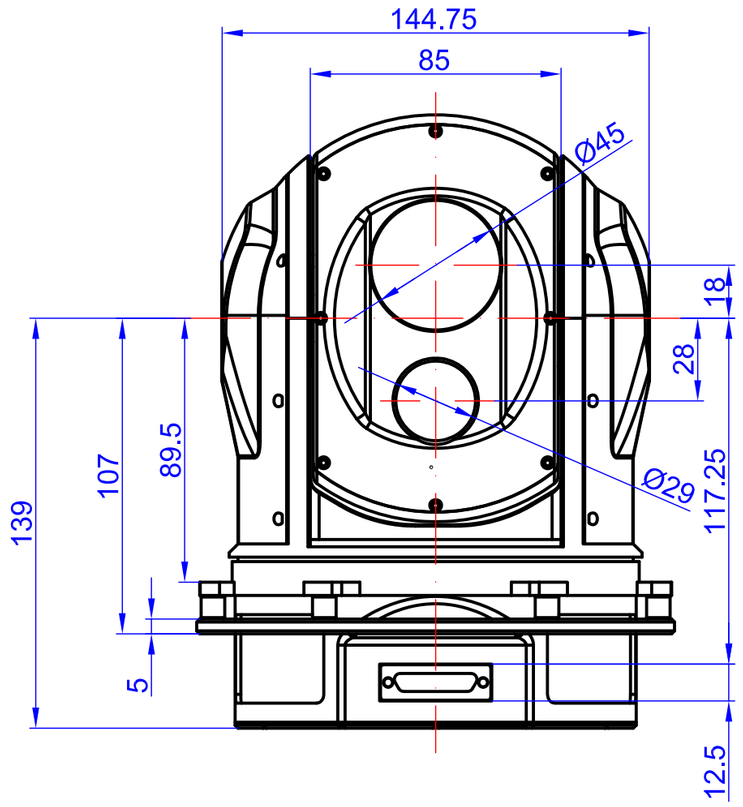

Вид спереди

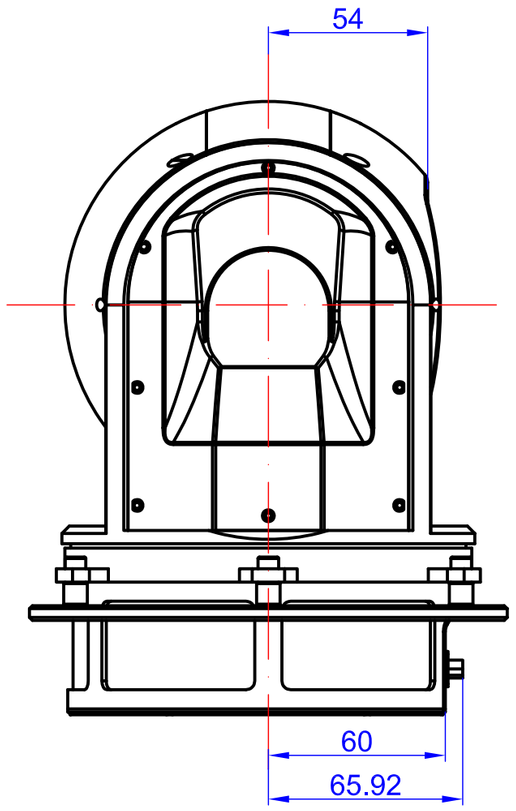

Вид слева

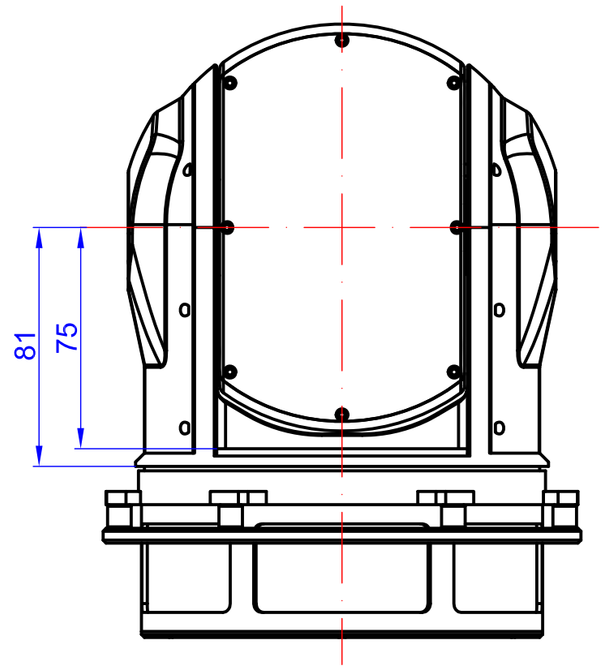

Вид сзади

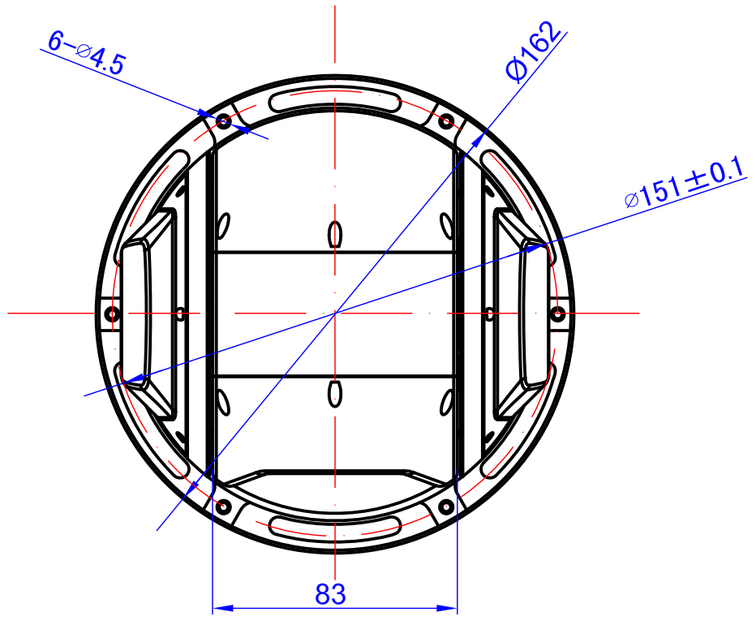

Вид сверху

Изм.	Лист	N докум.	Подп.	Дата	TKPTZ-510T Стабилизированный тепловизор	Лит.	Масса	Масштаб
Разраб.							2,5кг	
Пров.								
Т. контр.						Лист 1	Листов	
Н. контр.					АО "ТРАНЗАС Консалтинг"			
Утв.								

формат А2

Перв. примен.

Справ.

Подп. и дата

Инв. дубл.

Взам. инв.

Подп. и дата

Инв. подл.