Перв. примен. | СБ

Справ. № | 9J

Подп. и дата

Инв. № дубл.

Взам. инв. №

Подп. и дата

Инв. № подл.

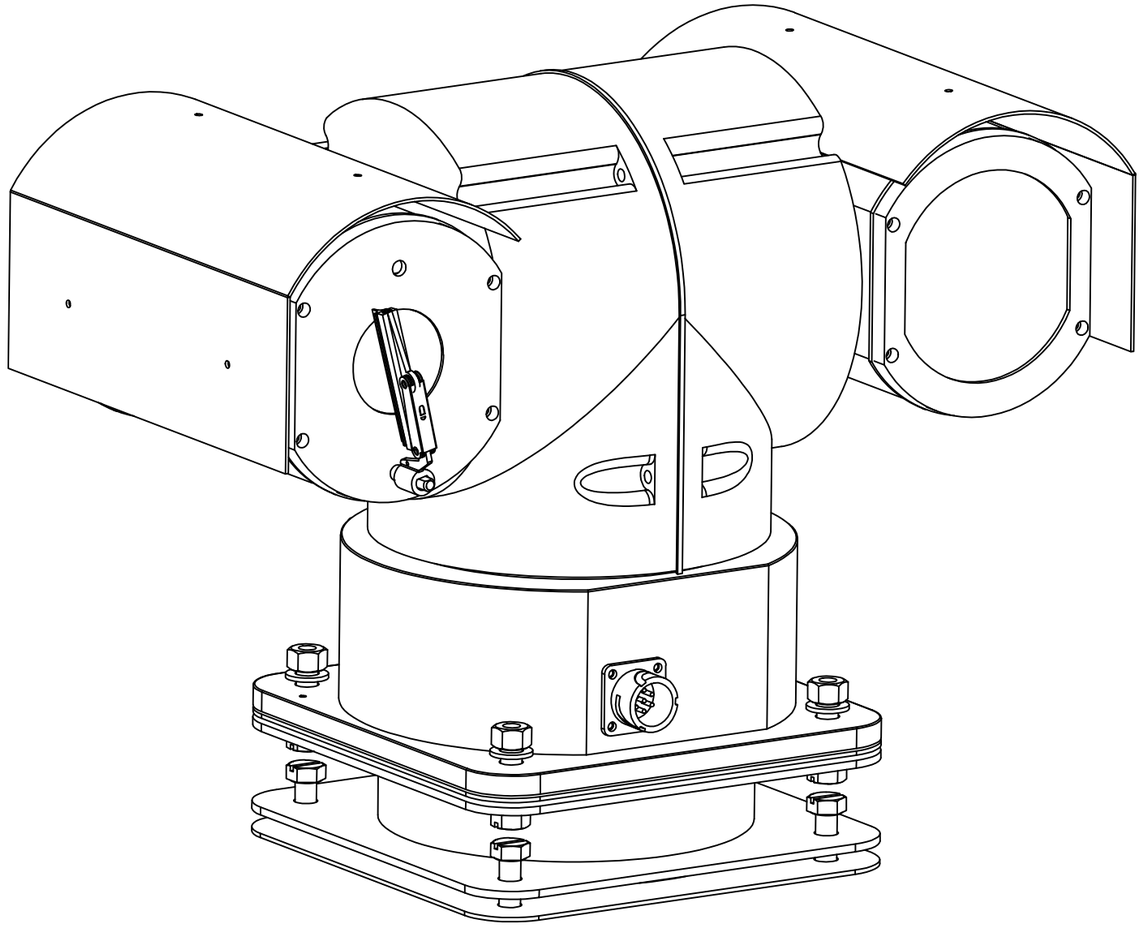

					СБ		
Изм	Лист	Nдокум.	Подп.	Дата	TKPTZ-700IR-IP-HD Сборочный чертеж	Лит.	Масса	Масштаб
Разраб.								
Пров.						Лист 1	Листов 1
Н.контр.						ЗАО "ТРАНЗАС Консалтинг"	
Утв.							

формат А3