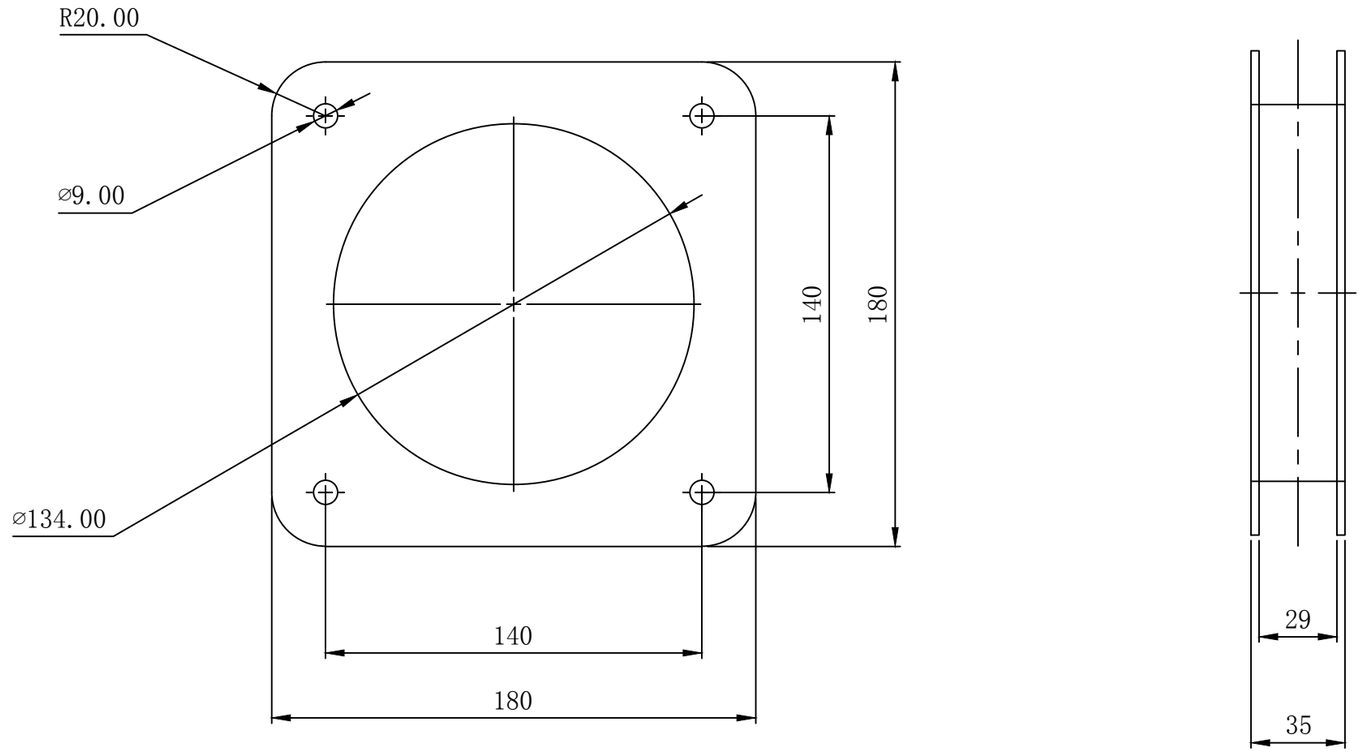

Изм	Лист	Nдокум.	Подп.	Дата	TKPTZ-700IR Система демпфирования
Разраб.					
Пров.					
Н.контр.					
Утв.					

Лит. | Масса | Масштаб

Лист 1 | Листов 1

ЗАО "ТРАНЗАС Консалтинг"

формат А3

Перв. примен. | Справ. N° | Подп. и дата | Инв. N° дубл. | Взам. инв. N° | Подп. и дата | Инв. N° подл.