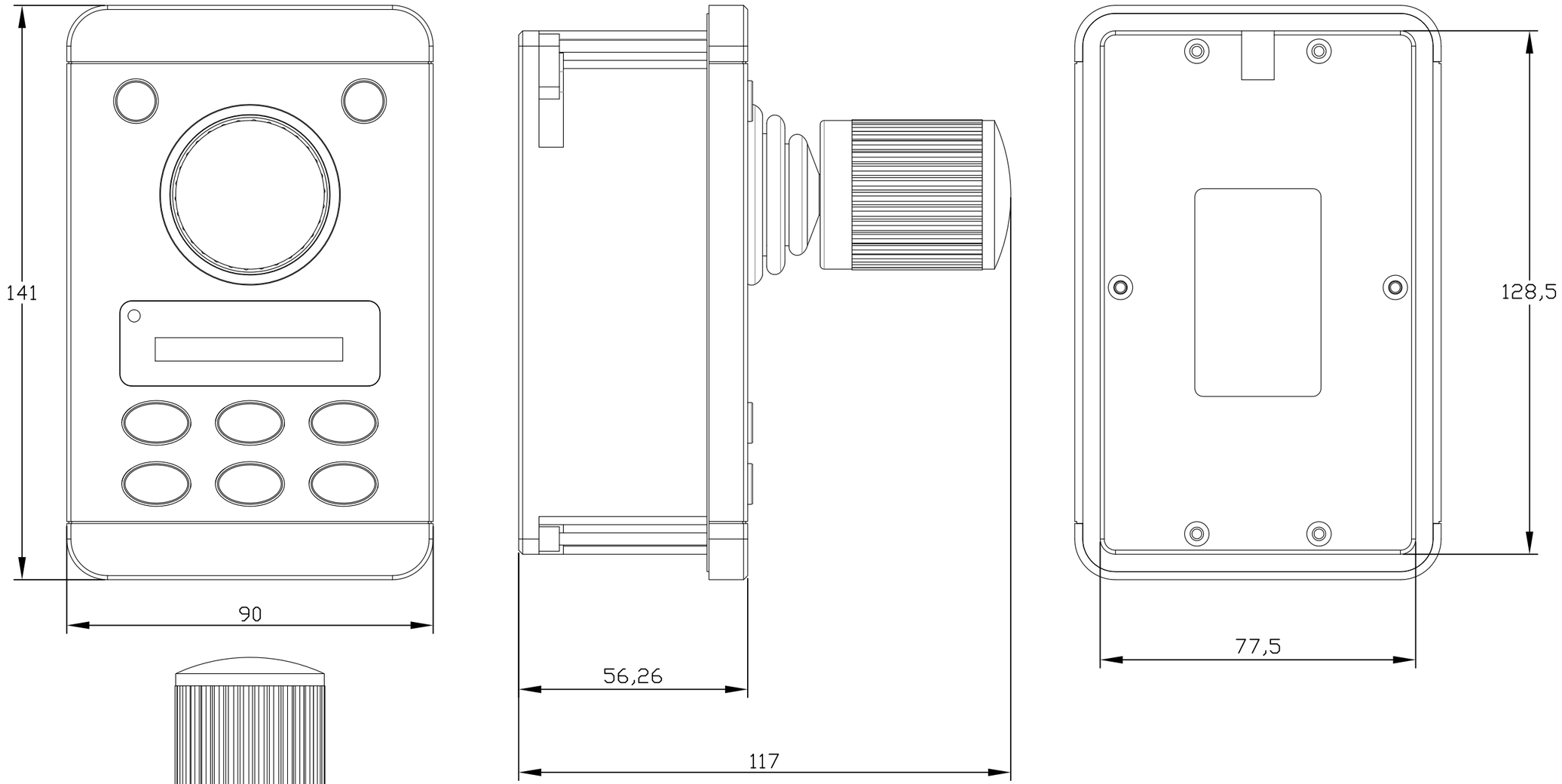

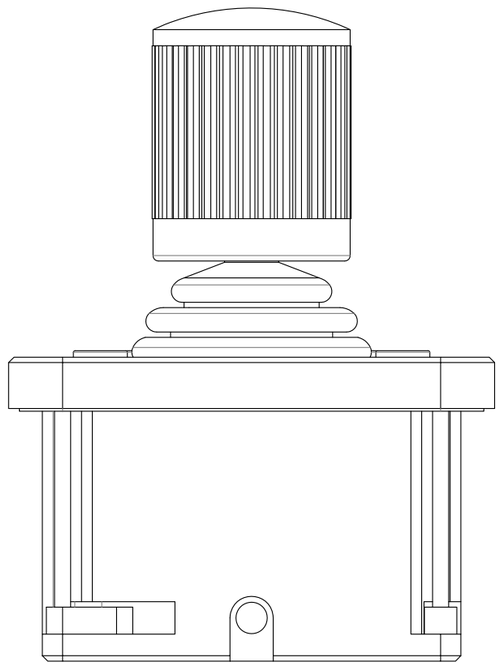

					ГЧ		
Изм.	Лист	Nдокум.	Подп.	Дата	TKTS-3 Габаритный чертеж	Лит.	Масса	Масштаб
Разраб.							0,80	
Пров.						Лист 1	Листов 1
Н.контр.						ЗАО "ТРАНЗАС Консалтинг"	
Утв.							

формат А3

Перв. примен. | Справ. N° | Подп. и дата | Инв. N° дубл. | Взам. инв. N° | Подп. т дата | Инв. N° подл.